105146

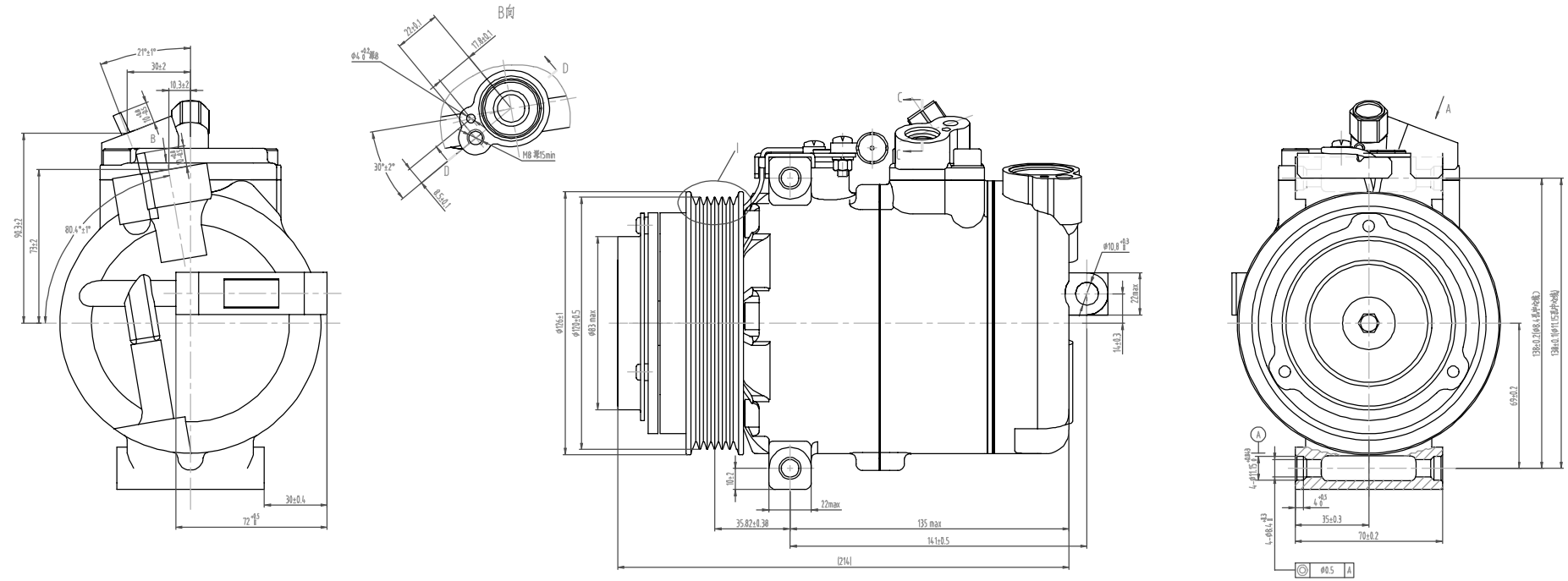

压缩机主要尺寸

	缸　径	Ø32 mm
2	每转排量	8~161 cm³/r
3	汽缸数	7
4	最大允许转速	9200 r/min
5	最小转速	600 r/min
6	最大允许连续转速	8000 r/min
7	工　质	R134a
8	冷冻油	250 cm³PAG 46
9	重　量	< 4.8 kg

电磁离合器主要技术参数

1	额定电压	DC12 V
2	脱离扭矩	36 N·M
3	最小啮合电压	7.4 V
4	最大允许电流	4 A
5	最大允许转速	9200 r/min
6	最大允许连续转速	8000 r/min
7	皮带形式	PV6
8	皮带轮直径	Ø120 mm
9	压缩机+离合器重量	< 7.2 kg

标记	处数	更改文件号	签字	日期
设计		标准化		
校对		审定		
审核		批准		
工艺		日期		

图样标记	重量	比例
S		1:1
共张	第张	